１号区

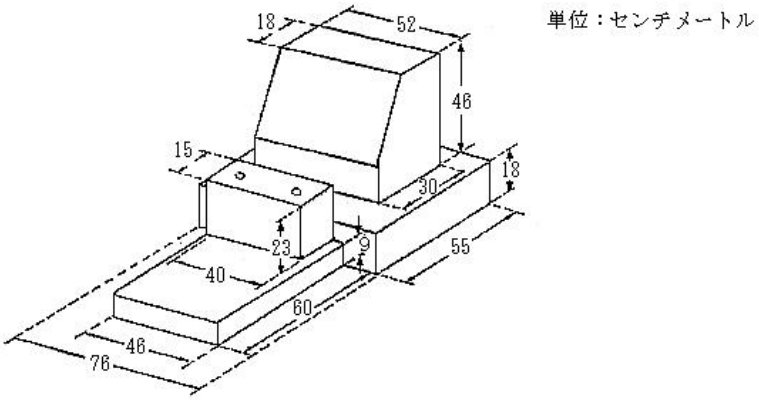
単位：センチメートル
18
52
46
15
13
30
23
9
55
40
60
46
76

２号区

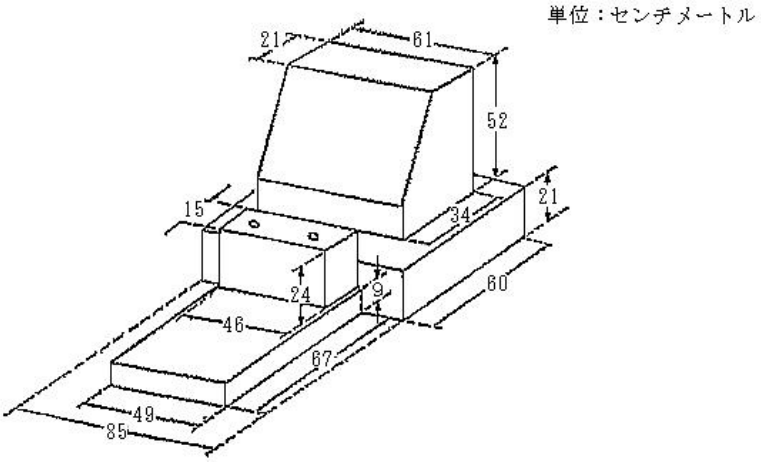
単位：センチメートル
21
61
52
15
21
34
24
9
60
46
67
49
85

霊標

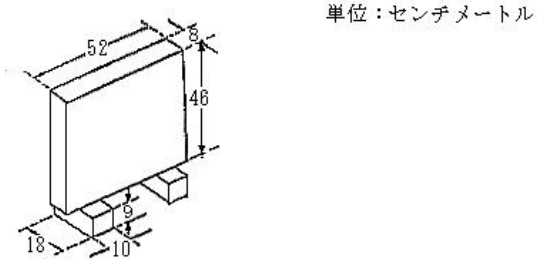
単位：センチメートル
52
8
46
9
18
10