サ　ッ　カ　ー

責任者　國　和　智　彦（小野中）

1 期　　日　　令和5年10月11日(水)～16日(月)

2 会　　場　　11日:北条スポーツセンター陸上競技場(北陸)・同球技場(北球)

12日:北条スポーツセンター陸上競技場(北陸)・同球技場(北球)

13日:北条スポーツセンター球技場(北球)

16日:北条スポーツセンター陸上競技場(北陸)・同球技場(北球)

3 開　会　式　　新型コロナ感染症拡大防止のため実施しない

4 監 督 会 議　　11日　8:00 ～ ※全チーム監督参加のこと
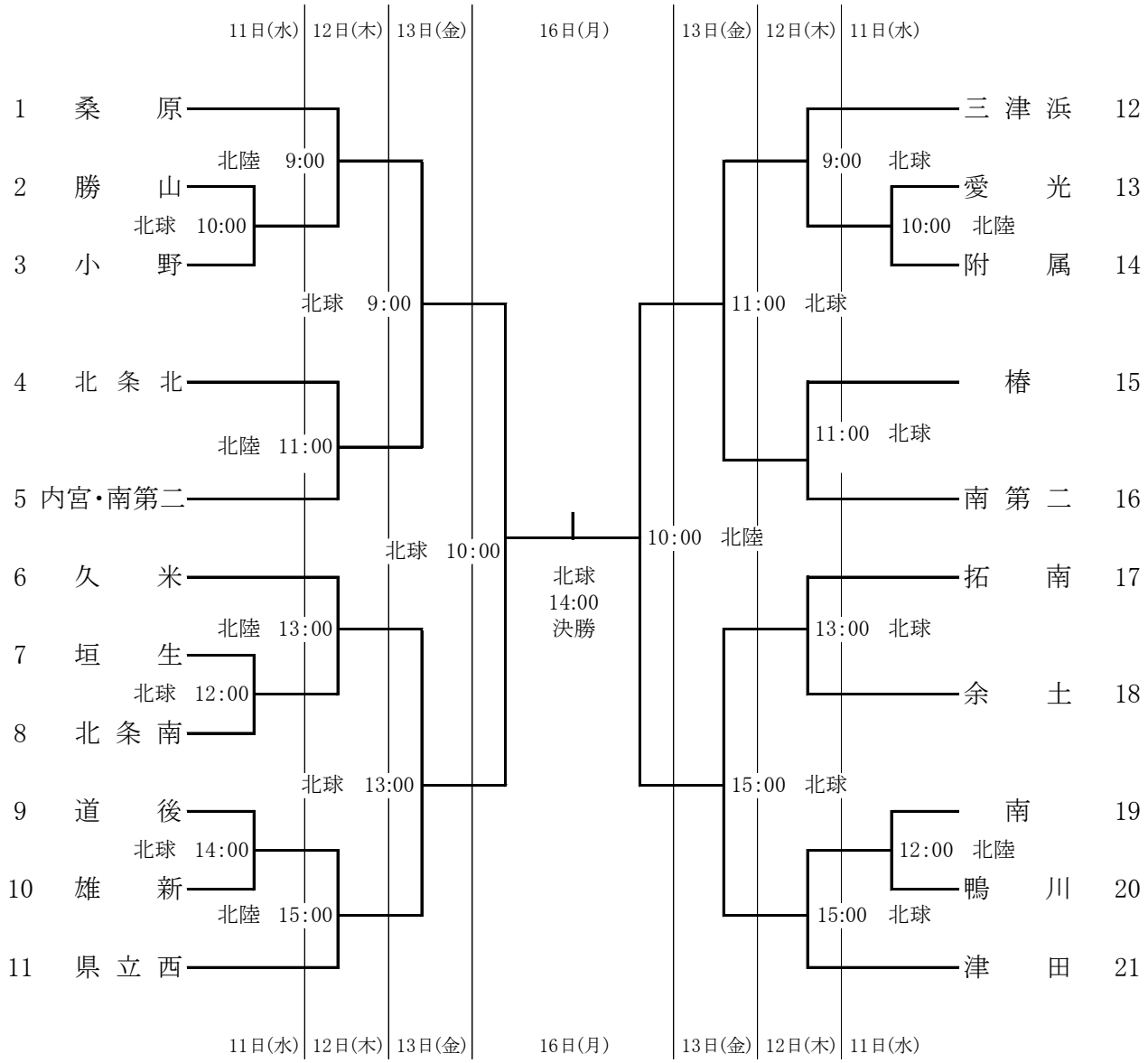
5 組み合わせ